ＩＫＱ-４１キーボード寸法図

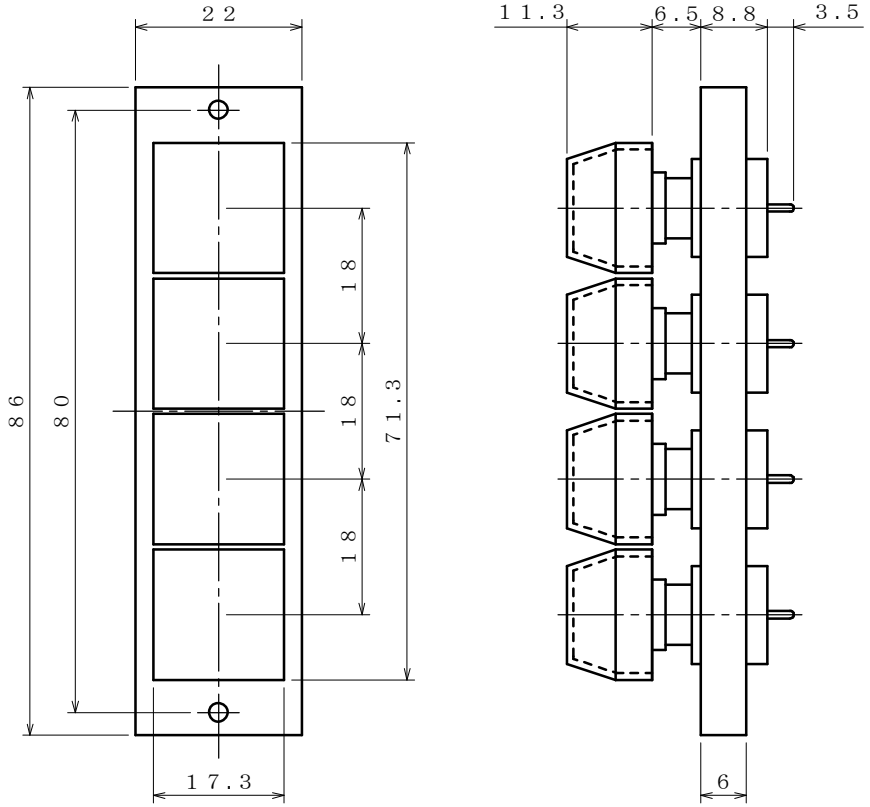

スイッチ（MM９－２）寸法図・仕様

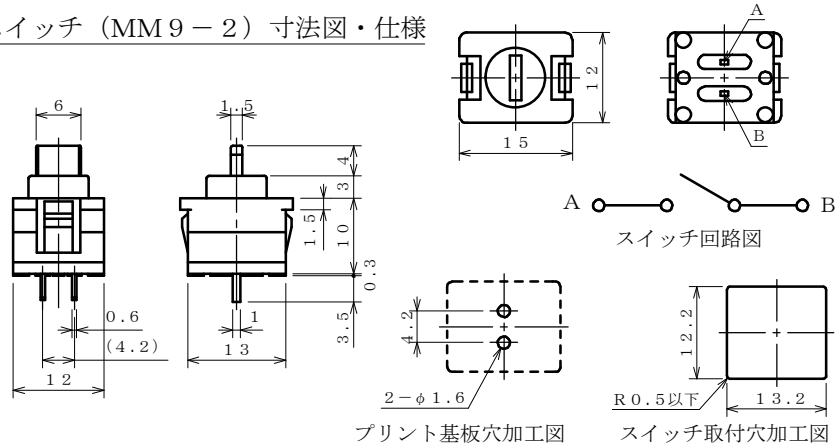

仕様温度範囲	Temperature range	－5°～＋45°
最大定格	Max. rating	DC30V 100mA
作動力	Operating force	100±30g
ストローク	Moving travel	2.5±0.3mm
接触抵抗	Contact resistance	Less than 300mΩ (DC15V. 0.1A voltage drop method)
バウンス	Bounce	5mSec or less in ON. 10mSec or less OFF.
耐久性能	Operation Life	2.000.000times(DC20V. 1mA Load resistance #Contact resistance :Less than 3Ω #Bounce :5mSec or Less in ON. :10mSec or Less in OFF.

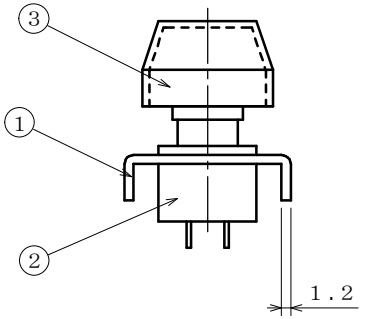

キートップ(ＱＴＣ)寸法図

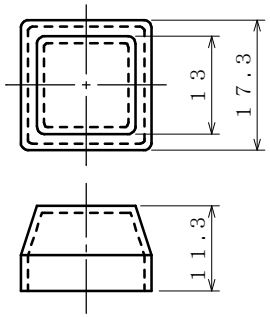

年月日					備考
3	キートップ				
2	キースイッチ				
1	ハウジングパネル				尺度
部番	名称	材質	処理	数量	

品番	ＩＫＱ－４１	図番		承認	検図	作図
ジェイダブルシステム					和知	